08 DEC 2021
04 401-175

Profesional Medic doo

Profesora Vasića 24 - 11351 Vinča - Srbija
tel/fax +381 11 8063 701 Mat.Br. 20677953 PIB:106772729
T.R. 205-161135-34 Komercijalna banka
office@profesionalmedic.com www.profesionalmedic.com

Naručilac: **Gradska uprava Grada Prokuplja**, ulica Nikodija Stojanovića Tatka br.2, 18 400 Prokuplje,

Kancelarija za upravljanje javnim ulaganjima, ulica Nemanjina 11, 11 000 Beograd i

Grad Prokuplje, ulica Nikodija Stojanovića Tatka br.2, 18 400 Prokuplje, zajednička nabavka

Podnosilac zahteva: Privredno društvo **„Profesional Medic" d.o.o. Vinča**, ulica Profesora Vasića 24, 11 351 Vinča, PIB: 106772729, matični broj 20677953, koga zastupa direktor Jovan Roganović, lice za kontakt: Milena Marinković

Predmet nabavke: Javna nabavka radova - **Radovi na rekonstrukciji i dogradnji medicinskog centra u Prokuplju i rekonstrukciji postojeće trafostanice u okviru medicinskog centra, broj nabavke 401-157/21-04**, objavljen dana 06.11.2021. godine

U skladu sa članovima 204, 2011, 2013 i 2014 Zakona o javnim nabavkama, privredno društvo Profesional Medic d.o.o. Vinča, ulica Profesora Vasića 24, podnosi

ZAHTEV ZA ZAŠTITU PRAVA

Na sadržinu konkursne dokumentacije u postupku javne nabavke radova - Radovi na rekonstrukciji i dogradnji medicinskog centra u Prokuplju i rekonstrukciji postojeće trafostanice u okviru medicinskog centra, broj nabavke 401-157/21-04, objavljen na Portalu javnih nabavki dana 06.11.2021. godine, narúčilaca u zajedničkoj nabavci Gradske uprave Grada Prokuplja, Kancelarije za upravljanje javnim ulaganjima i Grada Prokuplja, te predlaže da Republička komisija za zaštitu prava u postupcima javnih nabavki usvoji kao osnovan zahtev za zaštitu prava, te poništi postupak javne nabavke.

OBRAZLOŽENJE

Naručioci Gradska uprava Grada Prokuplja, Kancelarija za upravljanje javnim ulaganjima i Grad Prokuplje, u zajedničkoj nabavci, objavili su dana 06.11.2021. godine na Portalu javnih nabavki postupak javne nabavke radova - Radovi na rekonstrukciji i dogradnji medicinskog centra u Prokuplju i rekonstrukciji postojeće trafostanice u okviru medicinskog centra, broj nabavke 401-157/21-04, procenjena vrednost nabavke 4.895.341.972,00 dinara bez PDV.

Podnosilac žalbe je kao potencijalni ponuđač dana 29.11.2021. godine, u skladu sa članom 97. Zakona o javnim nabavkama tražio od naručioca dodatne informacije odnosno pojašnjenja u vezi sa dokumentacijom o nabavci i to u vezi tehničke dokumentacije i planova - 6.3. PZI MC PROKUPLJE - medicinski gasovi i vakuum, u okviru stavke 5: Plafonske jedinice napajanja.

Podnosilac žalbe je skrenuo pažnju naručiocu da je tehnička specifikacija za stavku 5 (5.1, 5.2, 5.3, 5.4, 5. i 5.6), Plafonske jedinice napajanja, definisana na način da samo jedan proizvođač, Drager, može istu da ispuni, a što se može i videti iz načina na koji je definisana specifikacija jer se u istoj navode tačni modeli plafonskih jedinica:

- Stavka 5.1: Dräger Agila Easy
- Stavka 5.2: Dräger Agila Column
- Stavka 5.3: Dreger PONTA "C"
- Stavka 5.4: Dreger PONTA "C"
- Stavka 5.5: Dreger PONTA "C" i
- Stavka 5.6: Dreger PONTA "C"

Iako tehničku specifikaciju u većem delu prati reč odgovarajući, te su privredni subjekti u mogućnosti da ponude dobra koja su odgovarajuća modelima navedenim u tehničkoj specifikaciji, zbog specifičnog definisanja tehničkih karakteristika (ograničavanja specifikacija), nijedan drugi proizvođač, osim Dragera, ne može da ispuni traženu specifikaciju, te na taj način pripremi prihvatljivu ponudu.

Podnosilac zahteva je od naručioca zahtevao da prihvati određene izmene koje ne bi ometale funkcionalnost opreme, te na taj način obezbedi konkurenciju u smislu da bar dva proizvođača mogu da ispune uslove, a što je naručilac u svom odgovoru od 01.12.2021. godine odbio, te naveo da je konkursnu dokumentaciju sastavio na osnovu projektne dokumentacije koja je urađena u potpunosti u skladu za zahtevima korisnika i poštujući Zakon o planiranju i izgradnji.

Naručilac se u svom odgovoru nije pozvao na Zakon o javnim nabavkama koji je takođe dužan da poštuje, imajući u vidu da radove i dobra nabavlja putem otvorenog postupka javne nabavke, te je pored Zakona o planiranju i izgradnji isti dužan da poštuje i zakon kojim je definisan postupak javne nabavke.

Članom 7. Zakona o javnim nabavkama, načelom obezbeđivanja konkurencije i zabrane diskriminacije, propisano je da je naručilac dužan da u postupku javne nabavke omogući što je moguće veću konkurenciju. Dalje, u zakonu se navodi da naručilac ne može da ograniči konkurenciju sa namerom da određene privredne subjekte neopravdano dovede u povoljniji ili nepovoljniji položaj, a naročito ne može onemogućavati bilo kojeg privrednog subjekta da učestvuje u postupku javne nabavke korišćenjem diskriminatorskih kriterijuma za kvalitativni izbor privrednog subjekta, tehničkih specifikacija i kriterijuma za dodelu ugovora. Članom 9. Zakona o javnim nabavkama definisano je načelo jednakosti privrednih subjekata, odnosno da je naručilac dužan da u svim fazama postupka javne nabavke obezbedi jednak položaj svim privrednim subjektima.

Shodno gore navedenim članovima Zakona o javnim nabavkama, nedvosmisleno proizilazi da je naručilac povredio iste jer je definisao tehničku specifikaciju na način da samo jedan privredni subjekt, ovlašćeni predstavnik proizvođača opreme Drager, može da ponudi dobra koja su u svemu odgovarajuća sa tehničkom specifikacijom.

*Podnosilac zahteva je stavku 5.1 tehničke specifikacije, u pitanju broj 3, tražio od naručioca da za definisanu stavku **„napojna glava AGILA HEAD"** omogući zainteresovanim privrednim subjektima da ponude ili **„drugu odgovarajuću napojnu glavu"**. Privredno društvo „Profesional Medic" d.o.o. Vinča smatralo je da će naručilac traženu izmenu dozvoliti najpre jer definisana stavka **„napojna glava AGILA HEAD"** nosi naziv modela napojne glave proizvođača Drager, te u navedenom slučaju ponuđači mogu isključivo nju da ponude, što podrazumeva diskriminaciju ponuđača.*

Naručilac je i na ovo postavljeno pitanje odgovorio isto kao i na sva ostala, te na taj način doveo u zabludu privredne subjekte jer je sa jedne strane dozvolio da se ponude dobra koja su odgovarajuća sa Dragerovim, dok je sa druge strane, odbivši mogućnost da se ponudi „odgovarajuća napojna glava", insistirao isključivo na plafonskim jedinicama napajanja koje su od proizvođača Drager. Podnosilac zahteva smatra da je navedenim ponašanjem naručilac povredio član 93. Zakona o javnim nabavkama jer je odgovor na postavljen zahtev za dodatnim informacijama u svemu u suprotnosti sa sadržinom konkursne dokumentacije, te konkursna dokumentacija nije sačinjena na način da omogući pripremu i podnošenje ponude. Sve navedeno potvrđuje se i uvidom u deo dokumentacije u predmetnom postupku javne nabavke pod nazivom „Opis i specifikacije predmeta, uslovi isporuke ili izvršenja ili izvođenja radova" gde je naručilac definisao sledeće:

„Kada se u tehničkim uslovima pominje ime nekog proizvođača u vezi sa nekim proizvodom ili materijalom, to je iz razloga pružanja primera sa stanovišta zahtevanog standarda za taj proizvod ili materijal. Proizvođač koji je na ovaj način naveden u tehničkim uslovima neće se smatrati nominovanim proizvođačem. Ponuđač može da predloži i pribavi proizvod ili materijal od drugog proizvođača, pod uslovom da može da dokaže se radi o ekvivalentnom proizvodu i materijalu.
Naručilac obaveštava ponuđača da je, svako navođenje elemenata poput robnog znaka, patenta, tipa ili proizvođača, u konkursnoj dokumentaciji, praćeno rečima „ili odgovarajuće".
Pojam „ili odgovarajuće", za određene stavke, navedene u Obrascu o proizvođačima materijala i opreme, ponuđač dokazuje navođenjem proizvođača i modela koji nudi i dostavljanjem tehničkih listova svih dobara, proizvoda ili materijala navedenih u Obrascu o proizvođačima materijala i opreme. Na svakom tehničkom listu ponuđač mora upisati redni broj pozicije iz predmera radova odnosno Obrasca."

Shodno svemu navedenom jasno proizilazi da naručilac nije sačinio konkursnu dokumentaciju na način da omogući pripremu i podnošenje ponude jer je dao odgovor koji je u svemu u suprotnosti sa sadržinom konkursne dokumentacije, te na taj način namerno doveo u povoljniji položaj proizvođača opreme Drager, a sve to i potvrđuje definisana specifikacija koja se i poziva na navedenog proizvođača i njegove modele opreme.

Dalje, podnosilac zahteva je kroz zahteve za dodatnim informacijama i pojašnjenjima konkursne dokumentacije, tražio da se izmeni specifikacija na način da mogu da se ponude dobra koja su u svemu isto funkcionalna kao i dobra koja se traže konkursnom dokumentacijom ali sa određenim odstupanjima koja nisu relevantna za funkcionalnost opreme. Naručilac je u svom odgovoru od 01.12.2021. godine, odbio da izmeni konkursnu dokumentaciju u svim tačkama, te ostao u svemu kod uslova iz konkursne dokumentacije.

Zahtevom za dodatnim pojašnjenjem konkursne dokumentacije, podnosilac žalbe je tražio od naručioca da prihvati izmene u smislu da privredni subjekti mogu da ponude i tehničke karakteristike koje su bolje od traženih, na primer.

Za stavku 5.1. Dräger Agila Easy Lift ili odgovarajući

- da se umesto sistema sa 2 ruke 500+1000 mm i napojnom glavom, ponudi sistem sa dve ruke 750+1000 mm,

- umesto plafonskog stativa koji je aksijalno obrtan 330°, da se ponudi plafonski stativ aksijalno obrtan više od 330°,
- umesto tražene maksimalne nosivosti 50 kg, da može da se ponudi dobro čija nosivost je 50 kg ili veća
- da polica sa fiokom umesto nosivosti od 40 kg, može biti i veće nosivosti od 40 kg;

Za stavku 5.2. Dräger Agila Column ili odgovarajući

- umesto plafonskog stativa koji je aksijalno obrtan 330°, da se ponudi plafonski stativ aksijalno obrtan više od 330°,
- da se umesto dobra sa okretanjem napojne kolone 280° ponudi dobro sa okretanjem napojne kolone 280° ili više
- umesto tražene maksimalne nosivosti 50 kg, da može da se ponudi dobro čija nosivost je 50 kg ili veća
- da polica sa fiokom umesto nosivosti od 40kg, može biti i veće nosivosti od 40 kg

Za stavke 5.3, 5.4, 5.5 i 5.6 Dreger PONTA "C" ili odgovarajući

- da polica sa fiokom umesto nosivosti od 40kg, može biti i veće nosivosti od 40 kg

Podnosilac zahteva ističe da izmene tehničkih karakteristika predstavljaju bolja tehnička rešenja, odnosno podnosilac zahteva je u dodatnom pojašnjenju tražio od naručioca da ponuđači mogu da ponude dobra koja su boljih tehničkih karakteristika od traženih, a što je naručilac odbio.

Da su tehničke specifikacije za Plafonske jedinice napajanja iz stavke 5 definisane isključivo za jednog proizvođača govori i način definisanja pojedinih specifikacija kao na primer: plafonski stativ aksijalno obrtan 330° sa okretanjem napojne kolone 280°, zaštitna maska za spušteni plafon 600x600 mm, aluminijumski profil dužina, 2.800 mm, strana ventilacije" - pomerljivi nosač opreme sastavljen od 2 vertikalne noseće cevi Ø38 mm, dužine po 1500 mm na međusobnom rastojanju od 490 mm, sa poprečnom gredom za ukrućenje i nošenje polica... U svim navedenim primerima može se utvrditi da su date tačne dimenzije bez ikakve mogućnosti odstupanja što sve govori u prilog činjenici da privredni subjekti ukoliko žele da podnesu ponudu koja je odgovarajuća i prihvatljiva mogu da ponude samo modele opreme proizvođača Drager i to one modele koji su već definisani u tehničkoj specifikaciji. U prilog navedenoj tvrdnji govore i brošure i tehnički dokumenti opreme proizvođača Drager u kojima su tačno naznačeni traženi elementi.

I na kraju, podnosilac zahteva ističe da je članom 100. Zakona o javnim nabavkama predviđeno da tehničke specifikacije ne mogu da upućuju na posebnu marku ili izvor ili određeni proces koji karakteriše proizvode ili usluge koje pruža određeni privredni subjekt ili na žigove, patente, vrste ili određeno poreklo ili proizvodnju, koje bi za posledicu imalo davanje prednosti ili eliminisanje određenih privrednih subjekata ili određenih proizvoda, osim ako predmet ugovora to opravdava. Stav 2 istog člana definiše da izuzetno, upućivanje na način iz stava 1. ovoga člana je dozvoljeno ako se predmet nabavke ne može dovoljno precizno i razumljivo da opiše, pri čemu takvo upućivanje mora da bude praćeno rečima "ili odgovarajuće". Imajući u vidu da je naručilac već detaljno opisao tehničku specifikaciju smatramo da u konkretnom slučaju nije postojao opravdan razlog da naručilac u specifikaciji navodi konkretne modele i proizvođača za sva dobra opisana u stavci 5 tehničke dokumentacije - Tehnička dokumentacije i planova - 6.3. PZI MC PROKUPLJE - medicinski gasovi i vakuum, te da je samim svojim postupanjem povredio odredbe člana 100. Zakona o javnim nabavkama.

Shodno svemu navedenom, podnosilac zahteva smatra da je naručilac u svemu postupio u suprotnosti sa navedenim članovima Zakona o javnim nabavkama, te predlaže da

zaštitu prava kao osnovan, te poništi postupak javne nabavke radova - Radovi na rekonstrukciji i dogradnji medicinskog centra u Prokuplju i rekonstrukciji postojeće trafostanice u okviru medicinskog centra, broj nabavke 401-157/21-04, objavljen na Portalu javnih nabavki dana 06.11.2021. godine, naručilaca u zajedničkoj nabavci Gradske uprave Grada Prokuplja, Kancelarije za upravljanje javnim ulaganjima i Grada Prokuplja.

U skladu sa članom 225. Zakona o javnim nabavkama podnosilac žalbe zahteva da naručilac izvrši nadoknadu troškova postupka koji su nastali uplatom takse od strane podnosioca zahteva na račun budžeta Republike Srbije u iznosu od 120.000,00 dinara.

Prilog:

- Tehnička dokumentacija opreme proizvođača Drager
- Dokaz o uplati takse za zahtev za zaštitu prava u iznosu od 120.000,00 dinara

U Vinči, 02.12.2021. godine

Za „Profesional Medic" d.o.o. Vinča

Jovan Roganović, direktor

Dräger

Agila® Systems
Medical Supply Units

The Dräger Agila® product range features a wide range of compact and highly ergonomic configurations and takes up a minimum of precious space in the care environment.

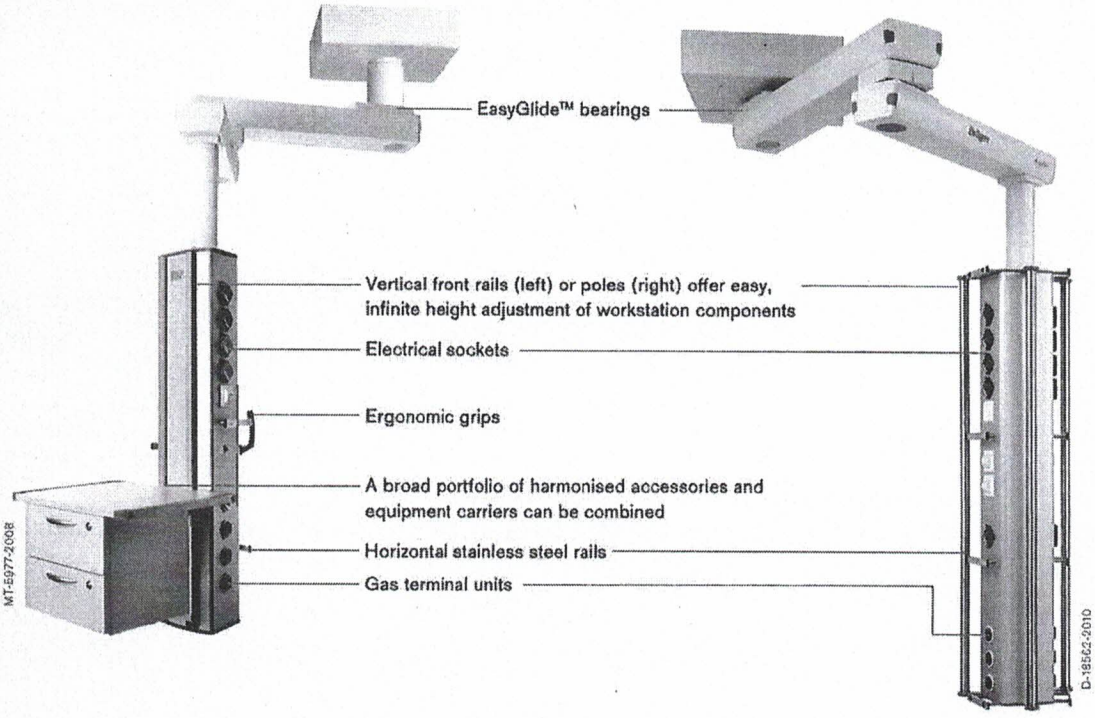

Benefits

Space-saving and versatile

The Agila® range of ceiling supply units can enhance efficiency in the area of care in a number of ways. Agila integrates the media supplies and enables off-the-floor positioning of medical devices exactly where they are needed. This gives you easy access to the patient, provides you with an ergonomic and safe workplace and improves overall hygiene, as well as reduced cleaning and turnaround times. The Agila is compatible with a variety of workstation components.

Tailormade flexibility

A host of possible configurations makes the Agila perfectly adapted to your individual needs. The Agila arm profiles are available in 500, 750, 1,000 and 1,250 mm lengths. These can be combined to give a span of up to six metres for the complete double-arm system. Arms and columns feature 330° rotation. Conveniently positioned controls and ergonomically contoured handles enable a single operator to quickly and precisely adjust the Agila in any direction. The colour-coded rotational joints can be equipped with either an electro-pneumatic (Dual Brake P) or an electro-magnetic (DualBrake E) brake. Both are easy and safe to use.

5.2.

Agila Column

The Agila supply column is available in the lengths 400, 500, 1,000, 1,250, and 1,500 mm. Media panels are fitted on both sides and at the front and rear to accommodate gas terminal units, electrical sockets and data terminals. The vertical rails on the front can hold up to 120 kg, making it quick and easy to fit shelves, drawers and other workstation components.

Agila Column Tube

The Agila Column Tube has all the advantages of the Agila, but uses three full-length stainless steel tubes, as well as horizontal standard rails on the top and bottom, so that devices and accessories can be positioned in various different ways. The Agila Column Tube is thus particularly well-suited to supplying two workstations with only one rack. The Agila Column Tube is available in the lengths 1,250 mm and 1,500 mm.

5.1.

Agila Media Head

The Agila media head is a compact solution for operating rooms and intensive care units, offering up to 120 kg load capacity. The head features front, rear and bottom panels for media installation.

Stainless steel tubes can be attached directly to the media head to accommodate a variety of accessories and components. Two options are available: a single tube (pole) or two parallel tubes (rack). The equipment carrier is accessible from all sides, making it easy to add further workstation components.

Benefits

5.1

Agila EasyLift

The Agila EasyLift is a compact ceiling supply system that can help you to improve workflow, and effectively manage space, for both ICU and OR applications. Its design ensures quick and easy positioning in three dimensions, and provides a clear benefit in critical situations. Optional cable boxes offer plenty of overhead storage for cables and tubes, thus improving workplace hygiene.

Positioning in 3D

The Agila combines particularly easy positioning with ergonomic height adjustment. You can thus adjust it perfectly to constantly changing working conditions and clinical requirements. The Agila helps you make optimal use of the space available.

Colour Line concept

The Colour Line concept was introduced in order to enhance the well-being of patients, staff and visitors. A study[1] has shown that colours can have a major impact on patient physiology and well-being. By carefully choosing the colours of your care environment, you can have a positive influence on the course of therapy. Staff, too, can benefit from lower stress levels, which will help them to work more efficiently. Visitors will also appreciate the positive, relaxed atmosphere – a real plus for your hospital's image. Colour Line offers you the freedom of choice. You can create your own palette of RAL colours to match the design and feel of your care area or choose one of several set combinations – painstakingly selected by our experts – to have the desired effect, based on the latest scientific results. Our design specialists can combine our Classic (RAL 3004), Natural (RAL 1018), Mediterranean (RAL 4005) and Children's (RAL 3015) colours with those of your premises to help you create the atmosphere you need to make your patients feel comfortable.

[1] Claudia Schumm, Feng Shui im Krankenhaus/Healing Rooms in Hospitals, Springer, 2004

System Components

D-5986-2017

Mova® Cart 3.0

With Mova® Cart, you are choosing a mobile, flexible and safe workplace concept. Streamline your workflow and reduce the workload for your operating room and intensive care staff with an efficient and highly mobile device transport and docking system.

Accessories

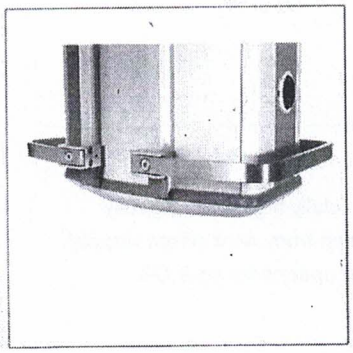

D-3370-2011

Rails and holders

Optional rails can be added to accommodate a wide range of Dräger accessories and conformity-assessed third-party equipment.

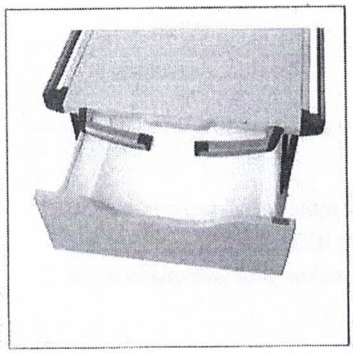

D-1294-2011

Shelves and Drawers

Optional drawer elements and documentation compartments can be fitted below the shelves. The automatic closure system eliminates any disturbing noise.

Accessories

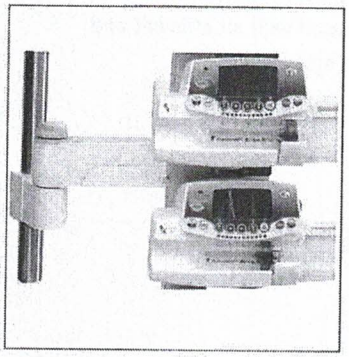

D-26578-2009

Infusion Management

Infusion pumps and other accessories can be attached to the Agila® columns or the media head.

Related Products

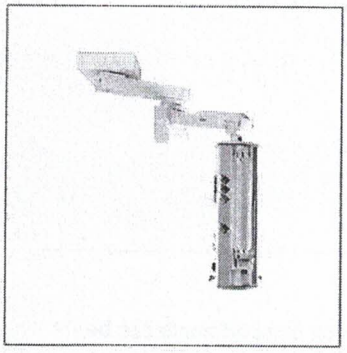

D-5014-2017

Movita® systems

The Movita® ceiling supply unit has an especially high load capacity and a wide range of configurations to choose from, so it offers virtually unlimited horizontal and vertical positioning options for your OR workstation.

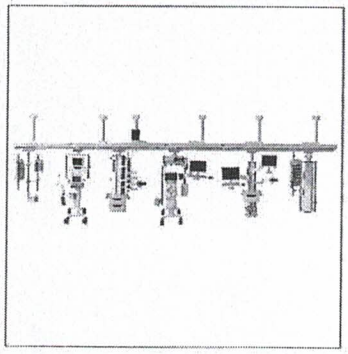

D-1610-2016

Ponta® Beam Supply System

The bridge to more efficient care. A supply system that meets the workplace requirements more effectively (in ICUs, NICUs and recovery rooms), improves your patient access and makes your workplace more flexible.

Related Products

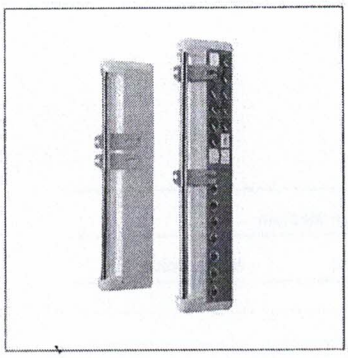

D-31490-2011

Dräger Gemina®DUO

Whether you are equipping an emergency room, an intensive care unit, an intermediate care unit or a recovery room, the Dräger Gemina®DUO wall-mounted supply column system lets you choose from a wide range of configurations and options, helping to create a workspace for efficient, patient-centred care.

Technical Data

Fixed-height Agila® – maximum load capacity

Version	Length	Arm system Light		Arm system Medium	
	Arm system	Media head	Media column	Media head	Media column
Agila®	500 mm	120 kg	160 kg		
	750 mm	120 kg	160 kg		
	1,000 mm	120 kg	160 kg		
	1,250 mm	120 kg	160 kg		
	1,500 mm	120 kg	150 kg		
	1,750 mm	120 kg	120 kg		
	2,000 mm	90 kg	90 kg	120 kg	160 kg
	2,250 mm	55 kg	65 kg	120 kg	150 kg
	2,500 mm	25 kg	50 kg	120 kg	120 kg

Height adjustable Agila® – maximum load capacity

Version	Length	Arm System Light		Arm System Medium	
	Arm System	Media head	Media column	Media head	Media column
Agila® Lift	1,000 mm	120 kg	120 kg		
	1,500 mm	120 kg	120 kg		
	1,750 mm	120 kg	120 kg		
	2,000 mm	90 kg	90 kg	120 kg	120 kg
	2,250 mm			120 kg	120 kg
Agila® Lift Express	1,000 mm	80 kg	80 kg		
	1.500 mm	80 kg	80 kg		
	1,750 mm	80 kg	80 kg		
	2,000 mm	80 kg	80 kg		
	2,250 mm	55 kg	55 kg	80 kg	80 kg
Agila® EasyLift	1,000 mm	50 kg	50 kg		
	1,500 mm			50 kg	50 kg
	1,750 mm			50 kg	50 kg
	2,000 mm			50 kg	50 kg
	2,250 mm			50 kg	50 kg

When using the system together with third-party medical devices, it is essential to ensure that all medical products used are mutually compatible.

Notes

Not all products, features, or services are for sale in all countries.
Mentioned Trademarks are only registered in certain countries and not necessarily in the country in which this material is released. Go to www.draeger.com/trademarks to find the current status.

90 66 661 | 18.06-S | HQ | PP | Subject to modifications | © 2018 Draegerwerk AG & Co. KGaA

CORPORATE HEADQUARTERS
Drägerwerk AG & Co. KGaA
Moislinger Allee 53–55
23558 Lübeck, Germany
www.draeger.com

Manufacturer:
Drägerwerk AG & Co. KGaA
Moislinger Allee 53-55
23542 Lübeck, Germany

REGION DACH
Drägerwerk AG & Co. KGaA
Moislinger Allee 53–55
23558 Lübeck, Germany
Tel +49 451 882 0
Fax +49 451 882 2080
info@draeger.com

REGION EUROPE
Drägerwerk AG & Co. KGaA
Moislinger Allee 53–55
23558 Lübeck, Germany
Tel +49 451 882 0
Fax +49 451 882 2080
info@draeger.com

REGION MIDDLE EAST, AFRICA
Drägerwerk AG & Co. KGaA
Branch Office
P.O. Box 505108
Dubai, United Arab Emirates
Tel +971 4 4294 600
Fax +971 4 4294 699
contactuae@draeger.com

REGION ASIA PACIFIC
Draeger Singapore Pte. Ltd.
25 International Business Park
#04-20/21 German Centre
Singapore 609916
Tel +65 6308 9400
Fax +65 6308 9401
asia.pacific@draeger.com

REGION CENTRAL AND SOUTH AMERICA
Dräger Panama S. de R.L.
59 East Street, Nuevo Paitilla
House 30, San Francisco Town
Panama City, Panama
Tel +507 377 9100
Fax +507 377 9130
servicioalcliente@draeger.com

Locate your Regional Sales Representative at:
www.draeger.com/contact

KOMERCIJALNA BANKA
NLB Group

Šifra: QU-09d-02.02

POVERLJIVO

Izdanje: 2

8V / 8VFT
Filijala/Ekspozitura
21144424
Broj izdate potvrde
BEOGRAD 03.12.2021
Mesto i datum

POTVRDA
O IZVRŠENOM NALOGU ZA PRENOS

Ovim potvrđujemo da je dana 03.12.2021 za dužnika

PROFESIONAL MEDIC DOO VINČA VINČA PROFESORA VASIĆA 24

(naziv, sedište i adresa dužnika)

broj računa dužnika 205000000016113534 kod Komercijalna Banka AD Beograd ,

izvršen nalog za prenos broj 08700034365164 u iznosu :

RSD 120,000.00, (slovima: =stodvadesethiljada=)

u korist poverioca **BUDZET REPUBLIKE SRBIJE BEOGRAD BEOGRAD**

(naziv, sedište i adresa poverioca)

broj računa poverioca 840000003067884506 ,sa svrhom plaćanja

ZZP/ GR.UPRAVA GRADA PROKUPLJA/ 401-157/21-04

i pozivom na broj odobrenja 401-157/21-04

Potvrda služi kao dokaz da je plaćanje izvršeno, i u druge svrhe se ne može koristiti.

Za Banku